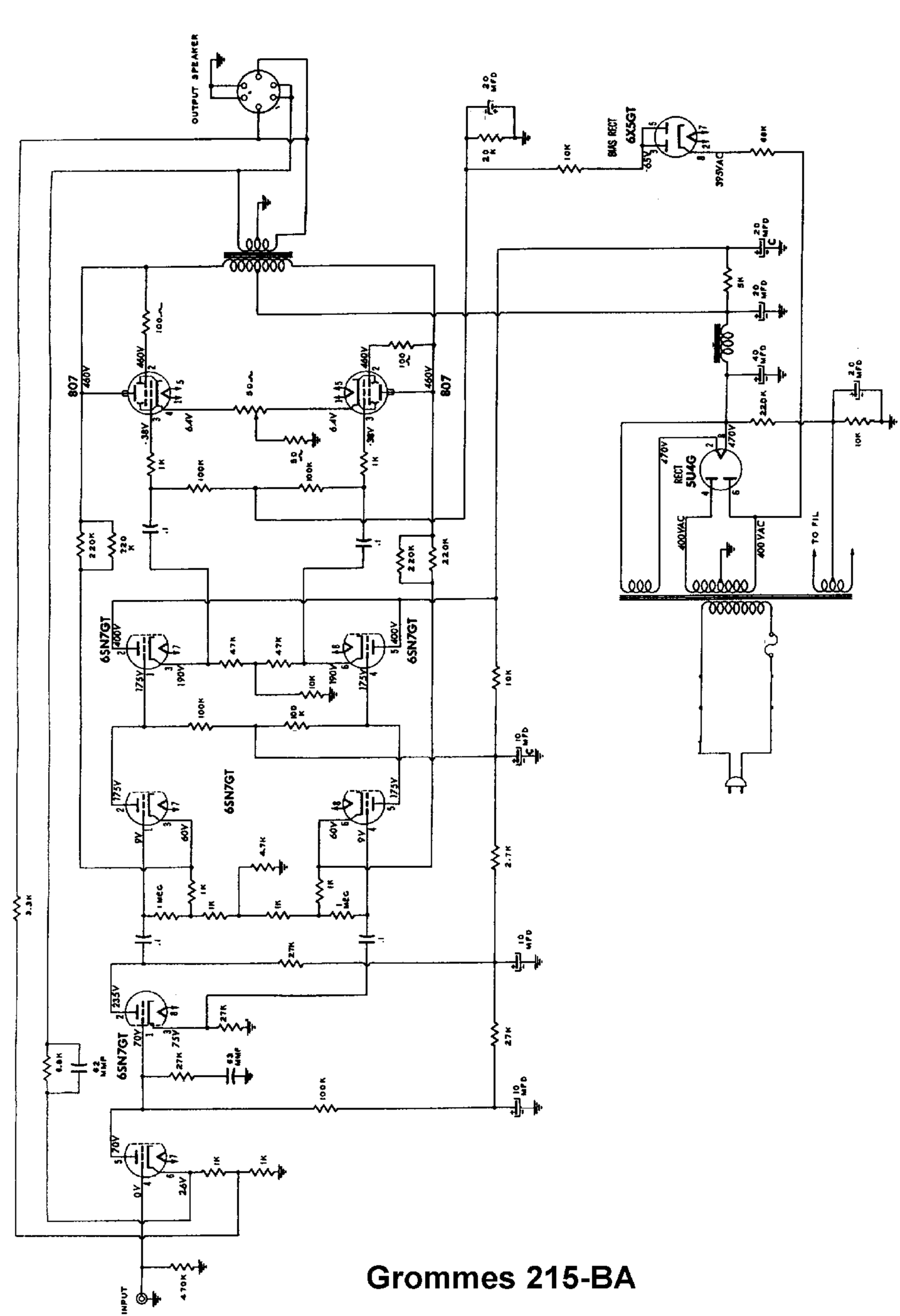

Grommes 215-BA